Manual de Instruções

Cisco ISB2201

Informações aos instaladores

As instruções contidas neste manual são para uso unicamente de técnicos qualificados. De modo a reduzir o risco de choque elétrico, não execute nenhuma operação que não esteja mencionada neste manual. Assegure-se que a sua instalação elétrica tem a ligação à terra corretamente implementada.

Este símbolo alerta para o facto deste equipamento ser elétrico e como tal pode provocar choque elétrico quando não manuseado corretamente conforme as normas descritas neste manual.

Este símbolo serve para alertar para os riscos e perigos que pode correr caso não respeite as normas aqui descritas.

Verificações de segurança

Após a conclusão de qualquer serviço ou reparação do equipamento, o técnico deve realizar verificações de segurança para determinar se este produto está em perfeitas condições de uso.

Índice

Informações aos instaladores 2
Instruções de Segurança 4
Bem-vindo 5
Segurança em primeiro lugar 5
Identifique a sua MEOBox 5
Requisitos 5
Painel Frontal 6
Painel Traseiro 7
Instalação 8
Ligações a um televisor HD (alta-definição) 9
Ligação a um televisor HD com HDMI 10
Ligação a um televisor HD com DVI 11
Ligações a um televisor SD 12
Ligação a um televisor SD com SCART 13
Ligação a um televisor SD com S-Vídeo 14
Ligação a um televisor SD com RCA 15
Ligação áudio digital 16
Ligar a MEOBox 17
Em caso de falha técnica 17
Comando 18
Colocação das pilhas no comando 19
Utilizar a MEOBox 20
Programação do comando 20
Menu Principal 21
Resolução de problemas 22
Evitar o efeito “Burn-In” 22
Televisão digital e Televisão de Alta Definição 23
Formatos de imagem 24
Códigos de fabricantes de televisores (config. manual) 25
Índice Remissivo 38

Instruções de Segurança

1) Leia, siga e guarde estas instruções, prestando atenção a todos os avisos.

2) Instale de acordo com as instruções do fabricante e não bloqueie as aberturas de ventilação. Desligue o aparelho da fonte de energia se o for mover ou se ligar/desligar os cabos.

3) Não instale perto de quaisquer fontes de calor tais como radiadores, aquecedores, fogões ou outros aparelhos (incluindo amplificadores) que produzam calor.

4) Não altere a polarização da ficha elétrica, nomeadamente das proteções de terra. Estas proteções são para sua segurança. Caso a ficha do equipamento não encaixe na sua tomada de parede consulte um eletricista.

5) Proteja o cabo de alimentação de pisadelas ou apertos, especialmente nas fichas bem como a saída do mesmo do seu equipamento.

6) Limpe o equipamento apenas com um pano seco.

7) Utilize apenas ligações / acessórios especificados pelo fabricante.

8) **Evite danificar o equipamento! Quando transportar o equipamento por meios mecânicos, evite a sobreposição de equipamentos em altura, evitando assim o risco de queda.**

9) Se o aparelho ou algum acessório for danificado por qualquer razão, se algum líquido foi derramado, algum objeto caiu para dentro do aparelho, se o aparelho tiver sido exposto à chuva ou humidade, se não funcionar normalmente, ou se tiver caído, consulte os nossos técnicos qualificados.

Atenção à fonte de alimentação

Existe uma etiqueta que indica a corrente elétrica a utilizar. Utilize o equipamento apenas com esta tensão e frequência. Se não tem a certeza da corrente elétrica na sua casa contacte o seu fornecedor de eletricidade.

Proteção de corrente elétrica (Ligação à Terra)

AVISO: Evite choques elétricos e risco de incêndio!

Certifique-se que os equipamentos que vão ligar à MEOBox e que necessitam de ligação de terra estão corretamente ligados à terra. A ligação de terra é uma Proteção extra contra picos de tensão ou defeitos de contacto que possam surgir na instalação elétrica. Não utilizar o seu equipamento próximo de antenas exteriores ou de outros circuitos elétricos. O contacto nos circuitos elétricos pode ser fatal.

Proteja o equipamento de relâmpagos

Para Proteção adicional, desligue o aparelho durante tempestades ou manifestações atmosféricas com relâmpagos ou quando não o utilizar durante largos períodos de tempo.

Verifique a alimentação de energia

Quando o luz do botão ON/OFF não estiver acesa, o equipamento pode continuar ligado à alimentação de energia. A luz apaga-se quando o equipamento é desligado independentemente de continuar ou não ligado à corrente elétrica.

Evitar picos de corrente

AVISO: Evite choques elétricos e risco de incêndio!

Não sobrecarregue as tomadas e extensões elétricas. Para os equipamentos que necessitem de ser alimentados através de baterias ou outras fontes de energia, consulte o respectivo manual de instruções para utilização correta desses equipamentos.

Selecione um local ventilado

- O aparelho foi projectado para funcionar em ambientes interiores, com um intervalo de temperatura de 0° a 40°C.
- Deve ter um espaçamento adequado em todos os lados para que as aberturas de ar não sejam bloqueadas de modo a permitir uma boa ventilação do mesmo.
- Remova todos os materiais de embalagem antes de ligar a corrente elétrica.
- Não coloque este aparelho sobre uma cama, sofá, tapete, superfície similar ou instável.
- Não instale este aparelho em locais fechados, como uma estante ou rack, a não ser que sejam bastante ventilados.
- Não coloque outros aparelhos (como videogravador ou DVD), lâmpadas, livros, vasos com líquidos ou outros objetos em cima deste equipamento.

Proteger quanto a exposição à humidade ou outros objetos

AVISO: Evite choques elétricos e risco de incêndio!

Não exponha este produto a pingos ou salpicos de líquidos, chuva ou humidade. Desligue este produto antes de o limpar. Não utilize líquidos de limpeza com aerossol. Não use dispositivos limpeza estáticos de pó para limpar este produto.

Nunca introduza objetos nas aberturas do produto. Objetos estranhos podem causar curto-circuitos que podem resultar em incêndio ou choques elétricos.

Não abra a tampa do produto. Abrir ou remover a tampa pode expô-lo a tensões perigosas. Se você abrir a tampa, a garantia será anulada. Este produto não contém componentes reparáveis pelo utilizador.

Bem-vindo

Bem-vindo à televisão digital IPTV - Internet Protocol Television. A série de descodificadores de Alta Definição Cisco® ISB2000 (MEOBox) permitem-lhe disponibilizar o acesso a uma diversidade de serviços, diretamente no seu televisor.

Os serviços que poderão estar disponíveis na sua MEOBox são os seguintes:

- **Gravador de Vídeo**, o que lhe permite gravar os seus programas preferidos possibilitando um melhor controlo do seu tempo ao assistir aos seus programas quando quiser.
- **Pausa TV**, permite fazer pausa durante a visualização de um determinado programa retomando a sua visualização no momento exacto onde o deixou.
- **Alta Definição** (**HD**), que proporciona imagem e som de alta qualidade comparado com os sistemas de definição standard – não vai querer ver televisão de outra forma quando experimentar a Alta Definição.
- **VídeoClube (VOD)** tem acesso a uma vasta lista de filmes e programas que poderá ver quando quiser sem ter que sair de casa.

Nota: A sua MEOBox poderá não ter todos os serviços descritos em cima. Para mais informações contacte o seu fornecedor de serviços.

Não perca nem mais um minuto dos seus programas favoritos

Siga cuidadosamente as instruções deste manual para instalar corretamente a sua MEOBox, tornar-se familiar com os botões do equipamento e como aceder aos diversos serviços. Desfrute das diversas funcionalidades da sua MEOBox e altere a forma como vê televisão.

Segurança em primeiro lugar

Antes de usar a MEOBox, leia primeiro as **Instruções de Segurança** presentes na página anterior.

Identifique a sua MEOBox

Quando contactar com o seu fornecedor de serviços, este poderá necessitar do número de série (S/N) ou endereço MAC da sua MEOBox. Para encontrar o número de série e o endereço MAC, procure na parte de baixo da MEOBox por uma etiqueta. O número de série é um código numérico de 9 dígitos à direita das letras “S / N”. O endereço MAC é um código numérico, à direita das letras “MAC”.

Escreva no espaço em baixo o seu número de série:

_____

Escreva no espaço em baixo o seu endereço de MAC:

_____

Requisitos

Para usar esta MEOBox é necessário:

- Ligação à Internet
- Router

Painel Frontal

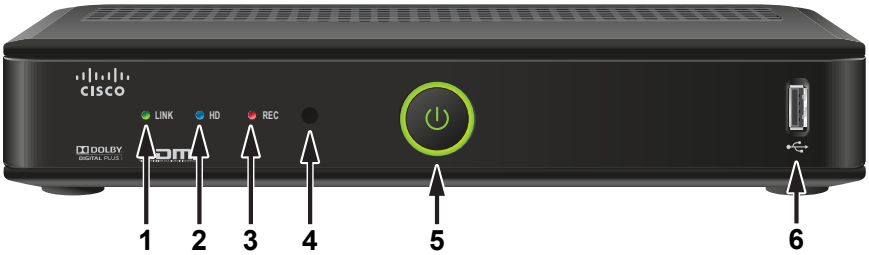

T14326

1 LINK	LED verde: Indica se o equipamento está ligado à rede.
2 HD	LED azul: Indica que o programa que está a ser transmitido é em Alta Definição.
3 REC	LED vermelho: Indica que está a decorrer uma gravação.
4 Sensor Infra-vermelhos	Recebe o sinal infra-vermelho do comando. O sensor está por trás do painel frontal.
5 Botão Ligar/ Stand by	Muda entre os modos “ligado”, “stand by ativo” e “stand by passivo”. No modo ligado apresenta a cor verde; no modo de stand by ativo apresenta a cor laranja e no modo stand by passivo, a cor vermelha. O stand by passivo é o modo que permite o menor consumo de energia quando o equipamento não está a ser utilizado.
6 USB	Permite a ligação a dispositivos USB compatíveis (funcionalidade determinada por Software).

Painel Traseiro

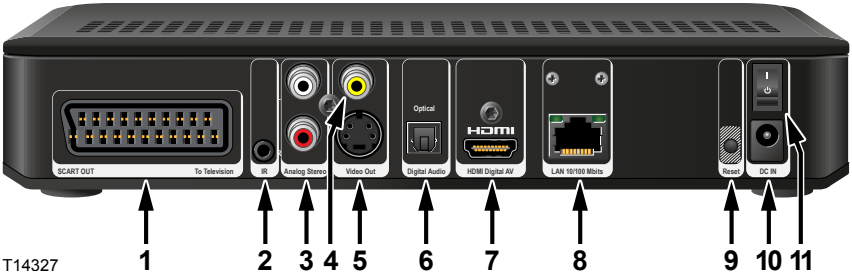

1 SCART OUT	Ligação do cabo SCART a um televisor, vídeogravador ou monitor.
2 IR (infra-vermelhos)	Ligação dum sensor sensor exterior de IR - Infra-vermelhos (não fornecido).
3 Analog Stereo (L/R)	Ligação áudio ao televisor com entradas estéreo analógicas ou ao amplificador estereo através de cabos RCA.
4 Composite	Ligação de vídeo composto para um televisor ou para outro equipamento, como um videogravador.
5 S-Video	Ligação de S-Video para um televisor SDTV ou para outro equipamento.
6 Optical Digital Audio	Ligação de cabo óptico para enviar áudio digital para um sistema de amplicação ou outro dispositivo áudio.
7 HDMI	Ligação a um televisor HDTV com interface HDMI™ (High Definition Multimedia Interface).
8 Ethernet	Ligação a um router com interface Ethernet.
9 Botão Reset	Apaga todas as configurações feitas, substituindo pelas que vêm de fábrica.
10 Ficha alimentação	Ligação ao transformador.
11 Interruptor	Permite ligar e desligar o equipamento sem ter de tirar o cabo do transformador.

Instalação

Para ligar corretamente a MEOBox, siga os seguintes passos:

1

Verifique se o seu televisor é **HD** (Alta Definição) ou **SD** (Definição Normal).

Se tiver dúvidas, consulte o manual do seu televisor ou a **página 24** deste manual para mais informações.

ou

2

Ligue a interface Ethernet da MEOBox ao Router através do cabo de rede fornecido.

3

Proceda da seguinte forma para efetuar as ligações ao televisor:

- Se vai ligar a um televisor HD, consulte o diagrama de ligações na **página 9**;
- Se vai ligar a um televisor SD consulte o diagrama de ligações na **página 12**.

4

Ligue a MEOBox e o televisor a uma tomada de eletricidade que não seja controlada por um interruptor.

Nota: Utilize apenas o transformador de energia fornecido com a sua MEOBox.

5

Para ligar a sua MEOBox, leia as instruções da **página 17.**

Ligações a um televisor HD (alta-definição)

Para utilizar a MEOBox com uma televisão HD, tem de utilizar uma das seguintes ligações para que possa ver conteúdos de Alta Definição (HD).

Consulte o manual da sua televisão e os diagramas de ligações deste manual para mais informações.

Nota: Os nomes das interfaces na televisão e na MEOBox podem ter ligeiras diferenças.

Ligações para HDTV (utilize apenas uma)		Interfaces na MEOBox	Interfaces na HDTV
HDMI	A interface HDMI permite ambas as ligações de vídeo e áudio digital. Consulte o exemplo do diagrama de ligações na **página 10**.	HDMI	HDMI
DVI	A interface HDMI permite ligar a uma televisão HD com entrada DVI (Digital Visual Interface). Se a sua televisão HD tiver uma interface DVI vai necessitar ter um cabo ou adaptador HDMI-to-DVI. Neste caso tem de ligar as interfaces áudio à parte através dum conjunto de cabos áudio analógico. **Nota**: A porta DVI na televisão tem de suportar HDCP (*high-bandwidth digital content protection*). Consulte o exemplo do diagrama de ligações na **página 11**.	HDMI L R ANALOG STEREO **Necessário Adaptador**	DVI L R

Ligação a um televisor HD com HDMI

Esta situação ilustra uma instalação típica de uma MEOBox a um televisor HD.

Importante

- Com conteúdos protegidos contra cópia, a qualidade da imagem poderá ser reduzida se a MEOBox não se encontrar diretamente ligado ao televisor. Assim, ligue a sua MEOBox diretamente ao seu televisor e não através de outro equipamento.
- A MEOBox tem uma proteção contra sujidade na ficha HDMI. Assegure-se que remove a Proteção antes de ligar o cabo.

Cabos utilizados para este tipo de ligação

- 1 cabo HDMI-to-HDMI

ATENÇÃO: Perigo de choque elétrico! Desligue todos os equipamentos da corrente elétrica antes de ligar ou desligar qualquer cabo.

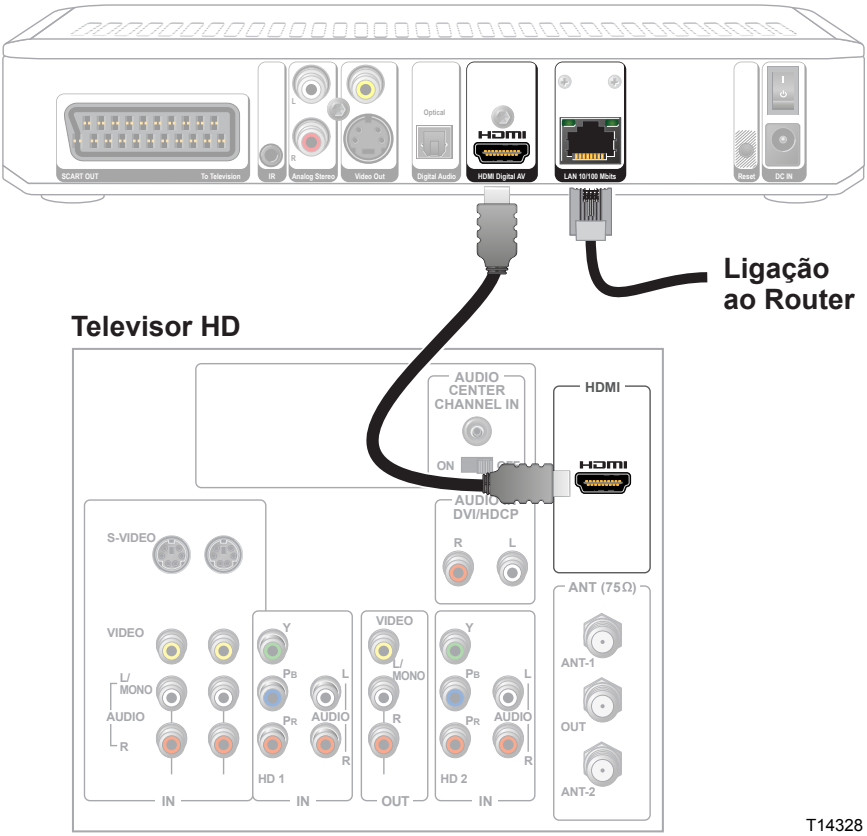

Ligação a um televisor HD com DVI

Importante

- A porta DVI na televisão tem de suportar HDCP (high-bandwidth digital content protection).
- Necessita fazer a ligação áudio à parte.

Cabos utilizados para este tipo de ligação

- 1 cabo HDMI-to-DVI ou 1 cabo HDMI-to-HDMI e 1 adaptador HDMI/DVI;
- 1 conjunto de cabos áudio L (Left) e R (Right) (RCA).

ATENÇÃO: Perigo de choque elétrico! Desligue todos os equipamentos da corrente elétrica antes de ligar ou desligar qualquer cabo.

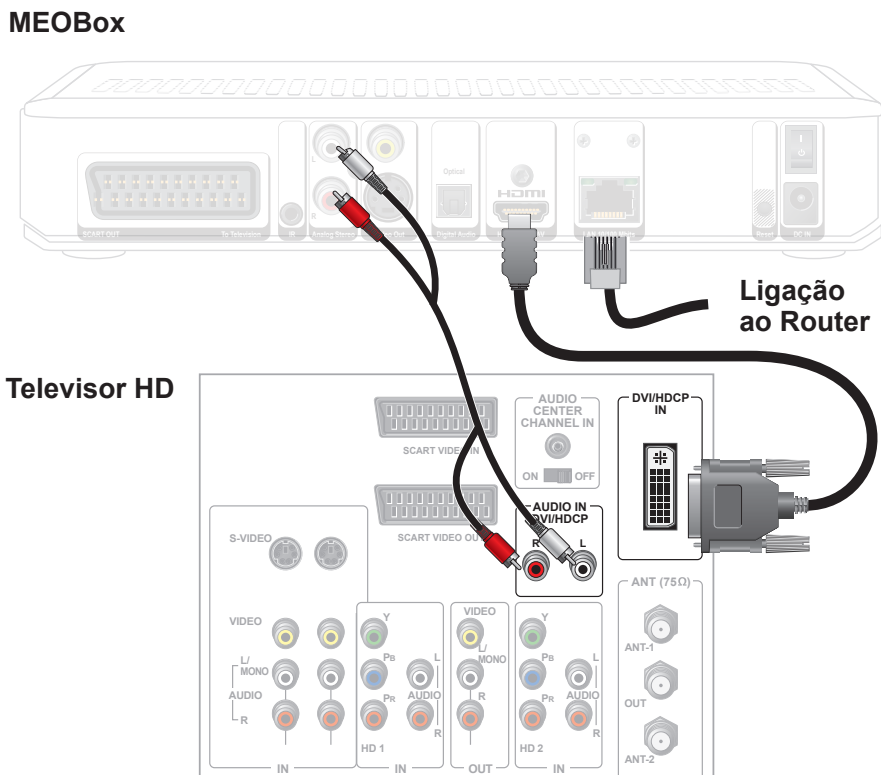

Ligações a um televisor SD

Para utilizar a MEOBox com um televisor SD, tem de utilizar uma das seguintes ligações. Consulte o manual do seu televisor e os diagramas de ligações deste manual para mais informações.

Nota: Os nomes das interfaces no televisor e na MEOBox podem ter ligeiras diferenças.

	Ligações para SDTV (utilize apenas uma)	Interfaces na MEOBox	Interfaces na SDTV
SCART OUT	A interface SCART OUT permite a ligação áudio e vídeo a televisores SD. Consulte o exemplo de ligação na **página 13**.	SCART OUT	
S-Video	A interface S-Video Out fornece uma qualidade de vídeo óptima para televisores SD. Para o sinal de áudio é necessário recorrer a outra ligação à parte através dum conjunto de cabos áudio analógico. Consulte o exemplo de ligação na **página 14.**	S-VIDEO L R ANALOG STEREO	S-VIDEO IN L R
Composite	A interface Composite fornece o sinal de vídeo para televisores SD. Para o sinal de áudio é necessário recorrer a outro tipo de ligação à parte através dum conjunto de cabos áudio analógico. Consulte o exemplo de ligação na **página 15.**	COMPOSITE L R ANALOG STEREO	VIDEO IN L R

Ligação a um televisor SD com SCART

Esta situação ilustra uma instalação típica de uma MEOBox a um televisor SD. A ligação SCART oferece áudio e vídeo no mesmo cabo.

Cabos utilizados para este tipo de ligação

- 1 cabo SCART.

ATENÇÃO: Perigo de choque elétrico! Desligue todos os equipamentos da corrente elétrica antes de ligar ou desligar qualquer cabo.

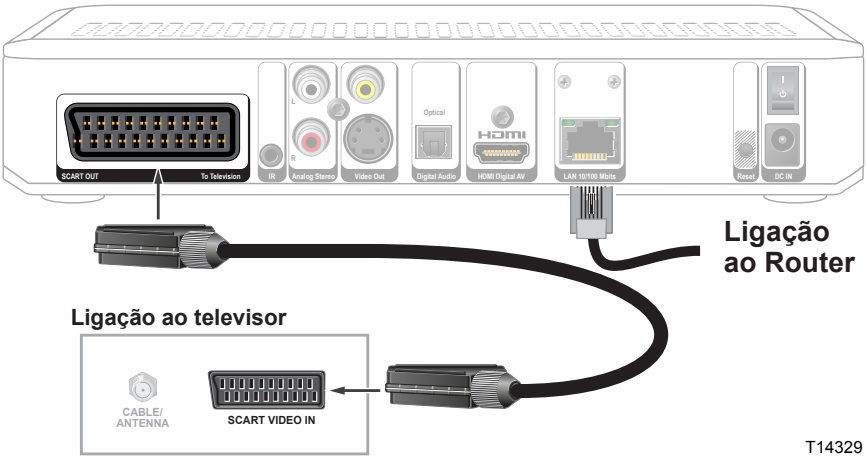

Ligação a um televisor SD com S-Vídeo

Esta situação ilustra uma instalação através de S-Video, um formato padrão de transmissão de vídeo analógico. Para além do cabo de S-Vídeo é necessário efetuar a ligação áudio em separado através de um conjunto de cabos RCA (branco/vermelho). Em alternativa, poderá usar uma ligação de áudio digital. Para mais informação, consulte a página 16.

Cabos utilizados para este tipo de ligação

- 1 cabo S-Vídeo;
- 1 conjunto de cabos áudio L (Left) e R (Right) (RCA).

ATENÇÃO: Perigo de choque elétrico! Desligue todos os equipamentos da corrente elétrica antes de ligar ou desligar qualquer cabo.

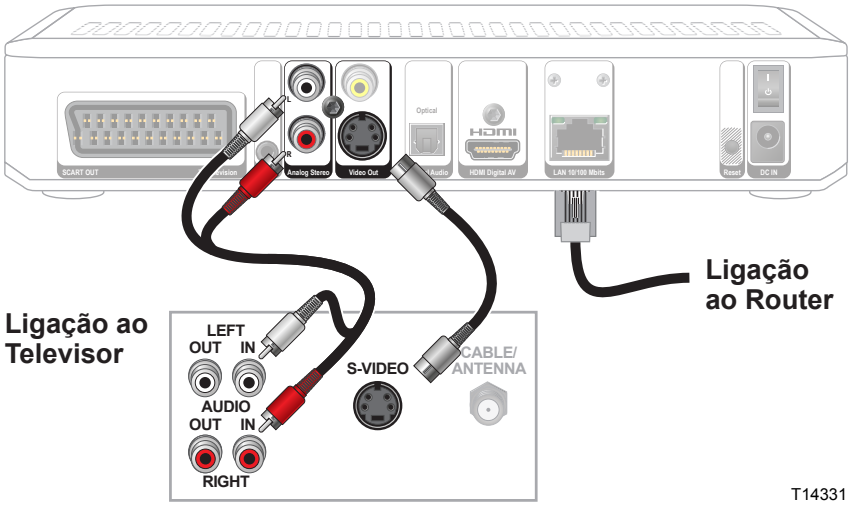

Ligação a um televisor SD com Vídeo Composto

Esta situação ilustra uma instalação através de vídeo composto, um formato padrão de transmissão de vídeo analógico. Para além do cabo de vídeo (amarelo) é necessário efetuar a ligação áudio em separado através de um conjunto de cabos RCA (branco/vermelho). Em alternativa, poderá usar uma ligação de áudio digital. Para mais informação, consulte a página 16.

Cabos utilizados para este tipo de ligação

- 1 cabo vídeo RCA;
- 1 conjunto de cabos áudio L (Left) e R (Right).

ATENÇÃO: Perigo de choque elétrico! Desligue todos os equipamentos da corrente elétrica antes de ligar ou desligar qualquer cabo.

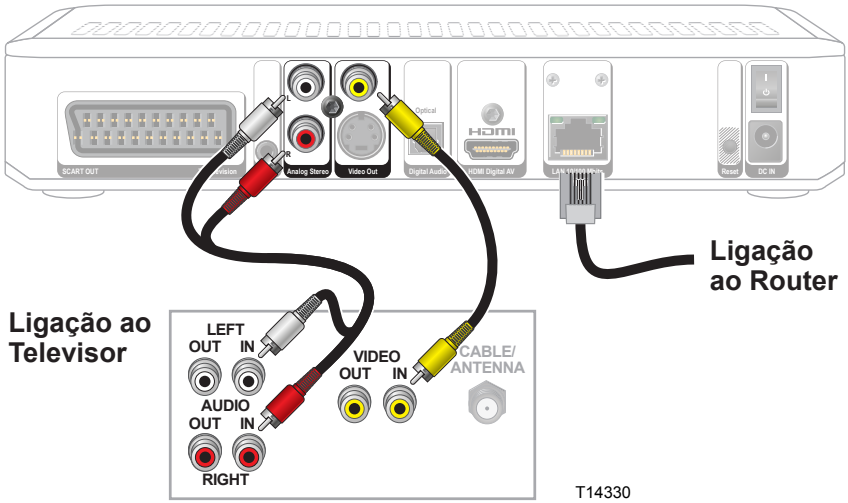

Ligação de áudio digital

Para obter a melhor qualidade de áudio possível, ligue o descodificar a qualquer amplificador digital ou kit de *home cinema*.

Notas

- Esta ligação não é necessária caso esteja a usar uma ligação HDMI.
- Alguns cabos ópticos são fornecidos com proteções contra sujidade. Assegure-se que remove as proteções antes de ligar o interface de áudio digital.

Cabos utilizados para este tipo de ligação

- 1 cabo óptico áudio digital.

ATENÇÃO: Perigo de choque elétrico! Desligue todos os equipamentos da corrente elétrica antes de ligar ou desligar qualquer cabo.

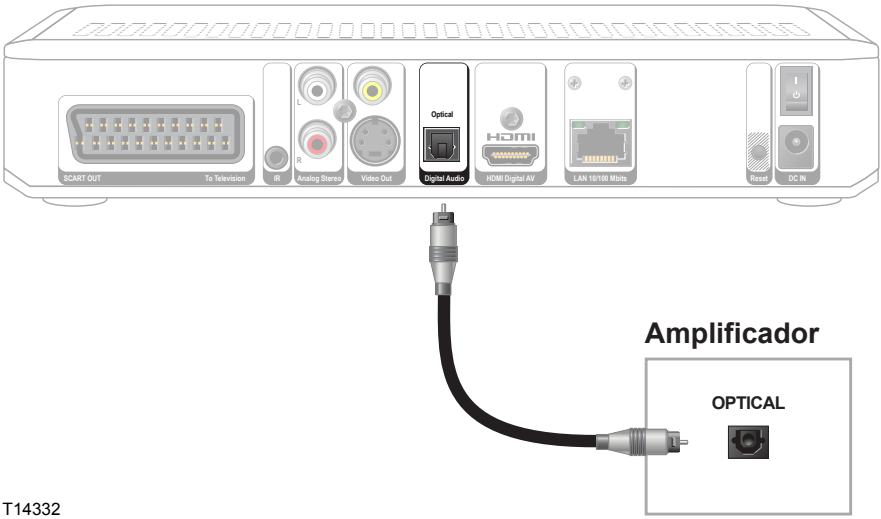

Ligar a MEOBox

1. Ligue o equipamento à corrente elétrica com o cabo fornecido.

Importante

Quando ligado à corrente elétrica pela primeira vez o equipamento poderá acender e apagar os LEDs durante alguns minutos. Não desligue o equipamento durante este processo.

Nota

A MEOBox só funcionará com o comando se fizer o processo de arranque completo.

2. Ligue o equipamento no interruptor no painel traseiro.
3. Ligue o seu televisor.
4. Selecione a ligação correta no seu televisor (SCART ou HDMI).
5. Aguarde pela imagem no seu televisor vinda do equipamento.

Em caso de falha técnica

Se o equipamento não finalizou o processo de arranque com sucesso proceda da seguinte forma:

1. Se visualizar uma mensagem a pedir para confirmar uma atualização de software, pressione a tecla OK no comando.

2. O software irá ser descarregado para o equipamento. Este processo poderá demorar alguns minutos (aproximadamente 20 minutos).

3. Quando finalizar o descarregamento do software o equipamento reiniciar-se-á automaticamente.

Nota

Caso tenha questões técnicas relativas à MEOBox, por favor contacte o apoio da PT através do número 16 209.

Serviço 16209 – Apoio Técnico Clientes PT (Particulares)

Qualquer horário

Origem Rede Fixa PT	Por minuto	€ 0,12
Origem Redes Móveis	Por minuto	€ 0,30
Origem outros Operadores Rede Fixa ou Prestadores de Serviço VoIP	Por minuto	€ 0,30

Preços por minuto (tarifação ao segundo após o 1º minuto). IVA incluído à taxa de 23%.

Custo máximo, por chamada: € 3,56. As tarifas podem mudar sem aviso prévio.

Comando

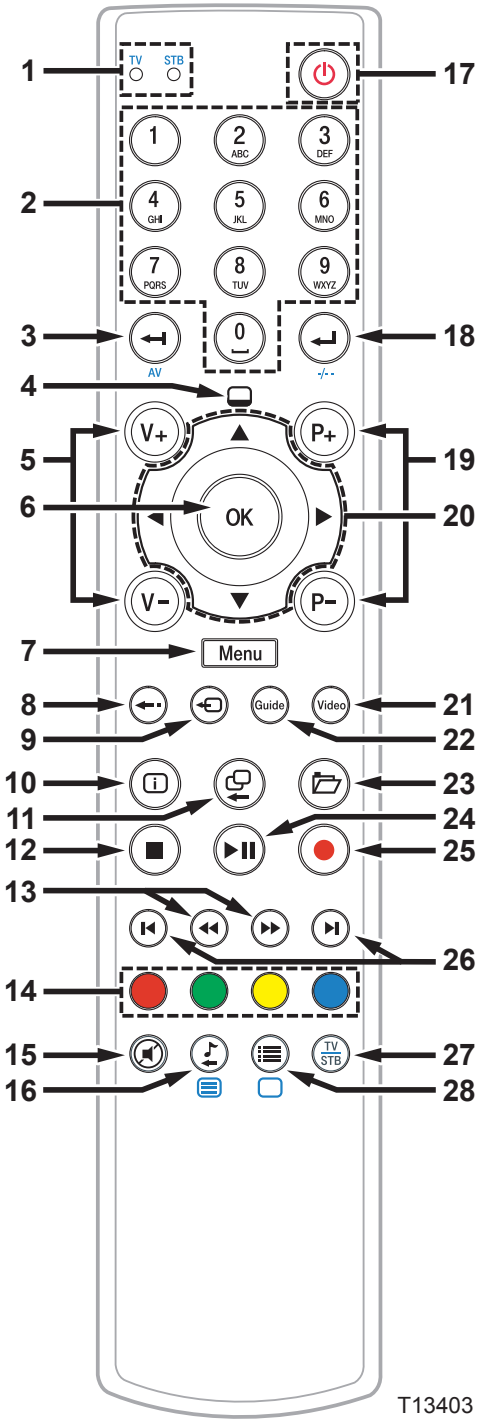
TV
STB
1
2
3
4
5
6
7
8
9
0
AV
-/--
V+
P+
OK
V−
P−
Menu
Guide
Video
TV
STB
1
2
3
4
5
6
7
8
9
10
11
12
13
14
15
16
17
18
19
20
21
22
23
24
25
26
27
28
T13403

1 Indica o modo atual do controlo remoto (STB ou TV)
Modo STB: Acende o LED verde quando estiver a controlar a MEOBox
Modo TV: Acende o LED vermelho quando estiver a controlar a sua televisão

2 Modo STB: Seleção de Canais, Menus, etc
Modo TV: Seleção individual de canais na televisão

3 Modo STB: Apaga texto nas caixas do Menu
Modo TV: Muda entre entradas na TV

4 Mostra a barra de informação

5 Aumentar e/ou diminuir o volume do som na MEOBox

6 Confirma instruções

7 Mostra o menu principal

8 Volta à página anterior

9 Volta para a visualização do canal

10 Mostra a informação do programa atual

11 Muda para o canal anterior

12 Interrompe a visualização de um programa gravado ou a gravação em curso

13 Avança ou retrocede no programa

14 Teclas Multi-funções

15 Mute - desliga e liga o som

16 Modo STB: Canais de rádio
Modo TV: Teletexto

17 Modo STB: Liga e desliga a MEOBox
Modo TV: Liga e desliga a televisão

18 Modo STB: Confirmação nas caixas de texto
Modo TV: Permite aceder diretamente aos canais com mais de um dígito

19 Muda para o canal seguinte ou anterior na lista de canais

20 Teclas de navegação

21 Acede ao Vídeo Clube

22 Acede ao Guia TV

23 Acesso às gravações

24 Reprodução (play) ou pausa na visualização do programa

25 Grava o programa que está a ser visualizado

26 Reprodução rápida (Fast forward) e rebobinar (Rewind)

27 Muda entre o Modo STB e o Modo TV

28 Modo STB: Opções extra
Modo TV: Desliga o teletexto

Colocação das pilhas no comando

São necessárias duas pilhas para o comando (Tipo AAA 1.5 V, incluídas)

Insira as pilhas da seguinte forma:

- 1. Na parte de trás do comando, retire a tampa do compartimento das pilhas pressionando a patilha de segurança.
- 2. Insira as pilhas no compartimento. Respeite a polaridade (+/-) das pilhas. A informação da polaridade correta está no fundo do compartimento das pilhas no comando.
- 3. Insira a tampa primeiro em cima e depois pressione até que a tampa fique novamente na sua posição correta.

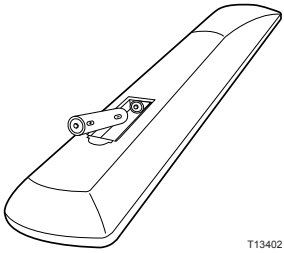

Utilizar a MEOBox

Como usar o comando

Esta secção descreve como funcionar com o comando para navegar nos menus e executar instruções.

O comando envia, através de sinais infravermelhos, comandos para a MEOBox para executar instruções. A MEOBox recebe esses sinais por um sensor que está no painel frontal.

De modo a que a sua MEOBox possa receber esses sinais corretamente deverá apontar o comando para o painel frontal do equipamento.

Se desejar usar um só comando poderá programar o comando da sua MEOBox para funcionar também com o seu televisor.

Normalmente o comando detecta automaticamente o seu televisor e sincroniza-se automaticamente. Se não for possível, poderá programá-lo manualmente para funcionar com o seu televisor.

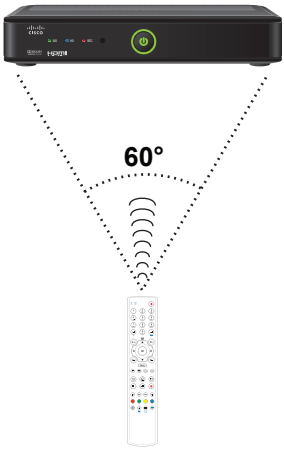

T13460

Programação do comando

Programação automática

1. Ligue o seu televisor.

2. Pressione a tecla (TV STB) no comando pelo menos durante dois segundos até que o LED "TV" no topo do controlo remoto acenda duas vezes.

3. Pressione "0 0 1" (LED "TV" pisca duas vezes para confirmação) - tem 10 segundos para esta operação de introdução de código.

4. Direccione o comando para o televisor. Pressione a tecla (⏻) até o televisor se desligar.

Nota: Esta operação pode demorar alguns minutos, durante os quais o LED "TV" continuará a piscar.

5. Confirme a Seleção pressionando (OK).

6. Pressione a tecla (⏻) para ligar novamente o televisor.

7. Verifique se o comando funciona corretamente, por exemplo, mudando o nível de som.

Notas:

- Se não conseguir mudar o nível de som, repita esta operação. De cada tentativa, o comando tentará uma nova frequência.

- Se não conseguir finalizar a programação, tente programar manualmente.

Programação manual

1. Verifique qual o fabricante do seu televisor. O mesmo código pode ser usado por vários fabricantes.

2. Pressione a tecla TV no seu comando.

3. Introduza o código de três dígitos correspondentes à marca do seu televisor. O LED "TV" irá piscar duas vezes para confirmar a Seleção.

4. Direccione o comando para o seu televisor. Pressione a tecla (⏻) até que o seu televisor se desligue.

Nota: Esta operação poderá demorar alguns segundos durante os quais o LED "TV" irá piscar.

5. Se o seu televisor se desligar, volte a ligar e verifique se outras funções também funcionam. Se as outras funções estiverem a funcionar corretamente terminou a programação manual. Caso contrário, repita as operações desde o ponto 2.

Nota: Escreva a marca do código que funciona com o seu televisor neste manual, para que a possa encontrar mais rapidamente no futuro.

Menu Principal

Aceder ao Menu Principal

1. Verifique que a MEOBox está ligada.

2. Pressione a tecla ⏻ no controlo remoto para ligar o televisor. O comando deve estar em modo TV. Se não tiver programado o comando, use a tecla de On/Off no controlo remoto do seu televisor ou o botão de ligar o televisor para o ligar.

3. Pressione a tecla AV para trocar para o canal AV correto. O menu principal só funciona no canal AV selecionado.

4. Pressione a tecla TV STB para trocar para modo da MEOBox. Agora pode controlar a sua MEOBox com o comando (apenas depois da programação).

5. Pressione a tecla Menu para aceder ao menu do televisor.

Notas:

- No menu principal, em "Ajuda", haverá indicações para o comando, navegação, estrutura de menus, e dicas, assim como respostas a perguntas recorrentes.

- A Proteção dos menores é uma das preocupações do fornecedor do serviço. Afim de saber como bloquear conteúdos não adequados contacte o Suporte Técnico 16 209 (todos os dias, 24h/dia) - pode verificar o tarifário aplicável em http://www.meo.pt.

Navegar nos Menus

1. Pressione a tecla Menu para aceder ao menu principal. Com as setas ◄ ► ▲ ▼, poderá mover--se pelos itens dos menus.

2. Confirme a Seleção pressionando OK.

3. Utilize as teclas de direção ◄ ► ▲ ▼ para percorrer nos diferentes menus e sub-menus. O menu selecionado está destacado com uma cor específica.

4. Pressione a tecla OK para confirmar a Seleção ou o item marcado ou dados que tenha inserido em caixas de texto.

Nota: Com a tecla ← poderá voltar atrás na estrutura de menus.

Colocar o equipamento em modo "Stand by"

1. Pressione a tecla ⇥ para sair do menu e voltar a visualizar o canal selecionado.

2. Pressione a tecla ⏻ para colocar o equipamento em modo "Stand by". O LED Verde passará a Vermelho e apagar-se-á ao fim de 5 segundos.

Resolução de problemas

Se a MEOBox não tiver o comportamento esperado, siga cuidadosamente os seguintes passos para resolver o eventual problema. Se ainda assim precisar de ajuda contacte a assistência técnica do seu operador.

Sem imagem

- Verifique se todos os cabos estão corretamente ligados.
- Se o cabo de energia está ligado entre a MEOBox e uma tomada de energia. Verifique se o interruptor ON/OFF no painel traseiro está na posição de ligado (ON).
- Verifique que a energia está ligada ao televisor.
- Se a sua instalação inclui um videogravador, verifique se este está corretamente ligado à MEOBox.
- Verifique se selecionou a entrada de vídeo correta no seu televisor ou home cinema.
- Verifique se a MEOBox está configurada com as definições corretas do seu televisor tais como resolução e tipo de TV.

Sem cor ou cor incorreta

- Certifique-se que o programa está a ser transmitido a cores.
- Ajuste os controlos de cor da sua televisão.

Sem som

- Verifique se o volume está ligado.
- Verifique se a função mute (sem som) está ativada.
- Verifique se está seleccionada a entrada de som correta no seu kit home cinema.
- Se a sua instalação inclui um videogravador verifique se este está corretamente ligado à MEOBox.

Evitar o efeito “Burn-In”

Imagens, tipo títulos luminosos, logótipos dos canais televisivos, ou quaisquer outras imagens fixas podem provocar manchas no ecrã do televisor ao fim de algum tempo.

A este efeito designa-se como “burn-in”. Consulte o manual fornecido com o seu televisor HD para mais informações.

ATENÇÃO: Evite o efeito “burn-in”.

Não exibir as mesmas imagens fixas no seu televisor HD por longos períodos de tempo.

Televisão digital e Televisão de Alta Definição

O que é a televisão digital?

A Televisão Digital (DTV) é um grande passo em frente no desenvolvimento tecnológico comparado com a Televisão Analógica que conhecemos desde os anos 40. A televisão Digital é transmitida e visualizada através de codificação digital semelhante ao modo de funcionamento dos PCs. Por utilizar a tecnologia digital não existe variação de qualidade de imagem e som desde a origem até ser transmitido na televisão. As imagens são sempre visualizadas em alta qualidade e sem interferências habituais na transmissão analógica. Outra vantagem da televisão digital é disponibilizar também som digital, o conhecido sistema surround com tecnologia Dolby™ Digital que tão bem conhecemos dos cinemas.

O que é a televisão de Alta Definição (HDTV)?

A televisão de Alta Definição (High-definition television - HDTV) consiste em imagens que são compostas por milhões de pixeis muito mais pequenos e mais próximos do que os das televisões antigas de definição standard (Standard-definition television - SDTV). As HDTV conseguem reproduzir imagens com cinco a seis vezes maior detalhe do que as SDTV, o que se traduz em imagens mais realistas. Os programas em SDTV podem ser visualizados em televisões HDTV.

O que é a televisão SD (Standard-Definition)?

Standard-definition television (SDTV) trata-se da televisão de definição padrão.

Todos os canais são transmitidos em HD?

Muitos canais de TV estão a transmitir sinais digitais. No entanto, a transmissão de um sinal digital não significa transmitir em HD. A maioria das estações televisivas, oferecem conteúdos HD (por exemplo, AXN, ABC, NBC e Fox).

Por que razão nem todos os programas são em HD?

Um programa em HD têm de ser captado no formato HD e deverá ser transmitido também em formato HD. Ter um sistema de HDTV não significa que tudo o que você vê será visto em Alta Definição. Recebendo o sinal de uma fonte digital também não significa que ele é de Alta Definição.

Formatos de imagem

Qual a diferença entre ecrã standard e ecrã panorâmico?

O tipo de ecrã, standard ou panorâmico, determina o modo como a MEOBox mostra as imagens no ecrã. O formato da imagem para uma HDTV é a combinação entre o aspect ratio e a resolução do ecrã e é diferente entre os ecrãs standard e os ecrãs panorâmicos.

O que é o Aspect Ratio?

O aspect ratio é a relação entre a altura e a largura do ecrã da televisão.

O que é a resolução do Aceder ao Menu Principal ecrã e a taxa de refrescamento?

A resolução do ecrã indica a quantidade de detalhe de uma imagem. A resolução é identificada pelo número de linhas que o ecrã consegue mostrar. As técnicas que a televisão utiliza para "pintar" a imagem no ecrã são chamadas de progressiva ou enterlaçada.

Com o **método progressivo** cada pixel é refrescado no ecrã em simultâneo.

O **método enterlaçado** implica que os pixeis são refrescados em alternância - primeiro as linhas ímpares depois as linhas pares.

Nas definições avançadas selecione o modo adequado à sua televisão. Consulte o manual da sua televisão para escolher o modo apropriado (576i, 576p, 720p, 1080i).

Por exemplo, a resolução 1080i indica que o ecrã consegue mostrar 1080 linhas numa televisão com refrescamento enterlaçado, e a 720p indica que o ecrã mostra 720 linhas numa televisão com refrescamento progressivo.

Uma televisão **standard (SDTV)** tem um aspect ratio de 4x3. O ecrã tem 4 unidades de largura para 3 de altura.	Uma televisão panorâmica de alta-definição **(HDTV)** tem um aspect ratio de 16x9. O ecrã tem 16 unidades de largura para 9 de altura.
Uma imagem de resolução 576p ou 576i consegue ser visualizada neste tipo de ecrã.	Uma imagem de resolução 720p ou 1080i consegue ser visualizada neste tipo de ecrã.

Códigos de fabricantes de televisores (config. manual)

Marca TV	Códigos
ACCENT	170
ACTION	297 314 409 587 655 679
ADMIRAL	110 112 127 170 201 301 352 409 518 522 633 633
ADVENTURA	
	187
ADYSON	222 305 314 409
AGAZI	301
AGB	219
AIKO	170
AKAI	100 116 170 312 409 105 120 187 314 413 106 139 196 374 565 110 162 226 375 588 114 164 244 406 655
AKIBA	162
AKURA	104 126 162 170 261 301 409
ALBA	161 162 170 226 261 292 334 336 409 601 633 635
ALBIRAL	634 646
ALCYON	353
ALFA	406
ALLORGAN	222 602 664
ALLSTAR	409
ALPHATRONIK	537
AMBASSADOR	196
AMERICAN HIGH	297
AMPLIVISION	222
AMSTRAD	112 163 170 368 531 658
ANGA	196
ANGLO	170
ANITECH	160 170 301 305 314 350 353 409 646
ANSONIC	170 261 646
AOC	314 409
AR SYSTEM	296 662
ARC EN CIEL	232 672 679
ARCAM	222
ARCON	638
ARISTONA	342 409
ARTHUR-MARTIN	100
ASA	272 284 286 290 353 357 518 522

ASBERG	350 353 409 633 646
ASORA	170
ASUKA	162 222 301
ASWO	404
ATLANTIC	129 270 409 664
ATLAS	413
ATORI	170
AUCHAN	100
AUDIO TECHNICA	216
AUDIOSONIC	162 170 222 261 301 409 679
AUDIOTON	170 222
AUDIOVOX	409
AUSIND	353
AUTOVOX	131 222 230 353 522 664 665
AWA	170
BANG	245
BANG & OLUFSEN	508 521 522
BASIC LINE	131 160 162 170 409 411
BASTIDE	222
BAUR	100 170 245 406 548 110 186 246 409 551 117 187 249 426 554 131 190 348 430 139 191 404 472
BEC	139 219 222 409 587 655
BECRESE	110 139 187 284 312 314 348 409 548 555 587 588 592 679
BEKO	261 263 275 409 412 429 439 473 474 476 630 631 677
BELL & HOWELL	201 409 549**Marca TV**
BENCHMARK-BEAU-MAR	170 297 314 409
BENQ	594
BEON	409 633
BEST	261 263
BESTAR	136 138 261 409
BIGSTON	170
BLACK PANTHER	646
BLACK STAR	229
BLACKSTRIPE	297 312 548 549 554 555
BLAUPUNKT	164 235 244 245 246 247 249 254 256 276 278 279 281 283
BLUE SKY	162 409
BONDSTEC	230

BOSCH	278
BOSCH-BAUER	129
BOXFORD	479 481 607
BRANDT ELECTRO-NIQUE	232 672 679 689 694
BRAUN	696
BRENDSTAR	170
BRINKMANN	633
BRIONVEGA	112 344 409 420 518 644 695
BRIORRYEGA	409 522
BROCKWOOD	110 187 196 312 314
BROKSONIC	110 187 196 312 314
BROTHER	301
BRUNS	100 263 518 522 627 646
BSR	137 143 602
BTC	162
BUSH	105 137 139 141 145 162 226 292 298 312 336 361 409 411 601 635
CAMPLE	110 187 196 312 314
CAPEHART	312 314 409 655
CAPSONIC	301
CARREFOUR	353 409
CCI	532
CENTURION	409
CENTURY	229 518 522
CGE	105 118 170 229 281 282 350 353 369 633
CGM	160 170
CIATE	518
CIE	170 173 230 531
CIHAN	404
CIMLINE	170 601
CIRCUIT CITY	110 187 196 312 314
CITIZEN	297 314 409 555
CITY	170
CLARIVOX	225 229 347 645
CLATRONIC	129 137 162 170 222 229 262 350 633 646
CLAUD	404
CME	257
COLORTYME	297 409
COMPOUTE	492

COMPUTRON	170
CONDOR	129 170 229 261 262 409 483 633 646
CONIC	312 314 409 587
CONRAC	637
CONTEC	160 170 306 312 319
CONTINENTAL EDISON	174 232 672 679 694
CORONADO	314
COSMEL	170
CPC	105 319 371 405 421 542 545 628 656
CRAIG	409
CRIPTOVISION	157
CROSLEY	149 187 229 261 281 312 350 353 409 518 522 587
CROWN	110 137 170 201 261 263 266 314 350 353 409 640 646
CRYSTAL	406
CS ELECTRONICS	162 229
CTC	129 229 633 646
CURTIS	484
CURTIS MATHES	297 312 314 409 549 555
CYBERTRON	222
DAEWOO	170 173 177 178 180 222 314 406 409 451
DAICHI	170
DAINICHI	162
DANSAI	314
DAVIS	406
DAWA	409
DAYTRON	170 314 548
DCE	410
DE GRAAF	110
DECCA	218 222 318 409 517 628 657
DENVER	170
DESMET	129 170 409
DIAMOND	170
DIGITAL DTH	702
DIGITALSAT	440
DIXI	170 409 627
DORIC	141
DTS	170

DUAL	100 112 131 162 170 222 268 270 348 368 409 412 413 433 438
DUMONT	110 187 196 222 272 312 314 353 518 522 633 646
DYNAMIC	170
DYNATECH	110 187 196 222 312 314
EATON	297
EB TELECOM	157
ECR	312
EKSPERTEN VEST	257
ELBE	109 112 137 225 268 528 608 649
ELBIT	406 409 423
ELCIT	229 522 646
ELECS	406
ELECTRATUNE	314
ELECTRO TECH	170
ELECTROBRAND	187
ELECTROHOME	110 187 196 312 314 549 587
ELECTRONIKA	266 409
ELEKTA	170 301
ELEKTRONIKA	266 406 409
ELEMIS	263
ELIN	100 170 272 284 409 483
ELITE	129 162 283 297 312 314 409 549 555
ELMAK	409 432
ELMAN	137 646 677
ELTA	136 138 170
E-MAX	618
EMERSON	110 187 196 312 314 518 646
EON	297 312
EPC	295 319 542 628
EPSON	339 604
ERRES	342 409
ETRON	100 170
EURO-FEEL	301
EUROMANN	222 263 301 409
EUROPHON	120 137 220 222 226 227 229 409 542 646
EXPERT	100 270 664 671
FENNER	170
FERGUSON	131 249 400 656 692 141 347 402 677 693 225 364 409 679 699 112 246 399 650 689 701 100 234 372 414 687 700

FIDELIS	170
FIDELITY	100 131 155
FILSAI	170
FINLANDIA	106 288 543 687
FINLUX	137 284 290 375 390 621 170 285 291 377 391 628 218 286 353 380 404 633 222 287 356 387 409 641 272 288 357 389 522 646
FIRST LINE	131 137 170 222 229 409 602
FISCHER	647
FISHER	131 176 222 261 272 306 307 312 348 519 522 548 549 627 651
FLINT	409
FORCE	536 618
FORMENTI	129 148 156 226 353 406 408 409 422 431 522
FORTRESS	201 306 312 314 522
FRABA	261
FRONTECH	139 145 170 222 229 301 316
FUBA	643
FUJITSU	110 112 143 187 196 222 270 312 314 655 664
FUNAI	110 170 187 196 301 312 314 602
GALAXIS	261 262 600 633 646
GALAXY	262 633 646
GALERIA	170
GBC	127 137 149 170 223
GBS	407
GE	687
GEANT CASIONO	100
GEBER	131
GEC	100 117 141 153 222 587 628
GELOSO	137 139 162 170 229
GEMSOUND	170
GENEXXA	162 409
GITEM	249 406 679 687
GM	170
GMG	633
GOLDHAND	170
GOLDI	413
GOLDSTAR	145 261 352 538 170 222 230 270 297 301 406 409 483 587 137 244 314 493 636 655 679
GOLDY	624
GOODMANS	170 173 179 184 222 292 313 364 404 409 411 413 465 483 565 635

GORENJE	261 263
GPM	162 170
GRADIN	129 162 170 409
GRAETZ	100 106 139 149 153
GRANADA	100 196 404 543 655 110 222 406 551 687 122 235 409 571 141 347 435 577 147 364 542 588
GRANDIN	100 671
GRENADIER	170
GRUNDIG	110 243 248 255 273 350 409 507 149 244 249 258 274 351 413 618 172 245 251 259 334 353 414 174 246 253 260 346 360 445 242 247 254 269 347 404 491
GTT	170 633
GUTTRONIC	118
GZE UNIMOR	261
HAIER	198 300 302 303 437
HALIFAX	301
HALLMARK	110 187 196 284 312 314
HAMPTON	222
HANSEATIC	100 129 131 139 170 249 268 348 406 409 602 638
HANTAREX	170 223 409
HARLEY DAVIDSON	110 187 196 297 312 314
HARRAD	110 187 196 312 314
HARVARD	110 187 196 312 314
HCM	160 162 170 222 263 301
HEATHKIT	187 409
HEMA	222
HEMMERMANN	131
HIFIVOX	232 672 679
HILINE	170
HINARI	100 162 170 312 313 409 483
HISAWA	162
HIT	518
HITACHI	100 123 150 187 314 409 438 548 569 574 579 584 589 623 106 124 151 222 322 411 449 555 570 575 580 585 590 655 110 125 153 249 348 424 451 566 571 576 581 586 591 672 116 139 177 284 369 425 462 567 572 577 582 587 592 679 117 141 179 312 377 436 466 568 573 578 583 588 593 693
HOME ELECTRONICS	607 632
HORIZONT	404
HORNYPHON	409
HOSHAI	162

HUMAX	595 596 597 598 599
HUSPI ELEKTRONIK	633
HYGASHI	222
HYPER	170 222 226 230 409
HYPERVISION	467
HYPSON	170 222 301 409
HYUNDAI	617 619 620
IBERVISAO	131 137
ICE	162 170 222 226 301 409
IMA	110 187 196 312 314
IMPERIAL	105 118 137 139 146 229 261 262 281 350 353 409 633
INDIANA	409
INFRATEX	438 635 639
INGELEN	606 631
INGERSOLL	170
INNO HIT	220 222 352 409
INNOHIT	162 170 222 352 409 655
INTERBUY	170 229 301 305
INTERCORD	348
INTERDISCOUNT	406 679 687 693
INTERFUNK	100 141 229 342 426 523 110 149 261 359 430 633 120 151 262 404 516 679 131 153 278 406 518 139 154 279 409 522
INTERVISION	100 136 138 162 222 229 230 261 301 305 622 646
IRRADIO	162 170 230 347 352 353 356 409
ISKRA	120 646
IST	162 226 409
ISUKAI	162 409
ITC	137 222
ITL	170
ITS	162 170 222
ITT	110 127 139 142 548
JACSON	221 653
JBL	409
JCB	187
JDB	607
JEC	555
JETPOINT	297 406
JINLIPU	170
JUMBOTRONIC	409

JVC	206 207 208 209 210 211 212 213 214 215 216 217 312 409
KAIDO	145
KAISER	409
KAISUI	162 170 222 409
KAMBROOK	693
KAMP	222
KAPSCH	110 139 141 149 153 154 270 664
KARCHER	170 263 409 649
KATHREIN	251
KENDO	109 112 139 170 407 409 475 483 601 606 638 644 646 664 666
KENNEDY	112 270 664
KENWOOD	314
KIOTA	170
KLH	110 187 196 312 314 655
KLOSS	297
KNEISSEL	268 528
KOBIC	170
KOLSTER	409 646
KONICHI	170
KÖNIG	682
KONKA	162 183 304 526
KORPEL	409
KORTING	129 263 519 522 523 519 523
KTV	110 187 196 222 312 314
KUASHO	409
KUBA	110 131 348
LAMONT	222
LEADER	170
LENCO	100 170 173 182 301 406 409 646
LENOIR	131 170
LESA	229
LEYCO	301 409 602 655
LG	465 474 483 493 494 527 529 530 538 539 540
LIESENKÖTTER	278 406
LIFE	170
LIFETEC	301 409
LINITRON	201 306 312 314
LLOYD	110 170 187 196 312 314 347
LOEWE	219 404 406 408 426 430 457 477 518 522 524
LOGIK	318 319

LÖGIK	234 318 372
LUMA	112 127 170 270 409 664
LUX MAY	409
LUXOR	100 117 130 290 380 490 106 120 133 352 387 655 110 123 139 359 392 115 124 141 375 436 116 125 284 377 480
LUXOR SALORA	668
LUXOR SKANTIC	100 106
LXI	201 409 549 554
MELECTRONICS	170 222 272 284 290 348 377 409 677 679
MACYS	312 314
MAGNADYNE	131 149 170 220 229 231 409 518 522 633 646
MAGNAFON	220 353 409 646 649
MAGNASONIC	170 201 314 409 483 549 554
MAGNAVOX	312 343 409 460 587
MAGNUM	496
MANDOR	301
MANESTH	129 222 301 409 601
MARANTZ	348 406 417
MARCY'S	312
MARELLI	522
MARK	409
MASCOT	229
MATSUI	131 146 244 337 564 135 170 245 409 601 137 174 292 483 603 141 222 318 531 145 226 336 542
MAVA	314
MAXAM	170
MAXWELL	646
MC MICHAEL	587
MCE	170
MEDIATOR	342 409
MEDION	375 410 411 418 420 428 474 476 478 483 637
MEGATRON	588
MELECTRONIC	380 388 394
MEMOREX	170 196 301 549
MEMPHIS	170 655
MERCURY	170
MERRIT	100
METEOR	649

METZ	244 250 409 520 245 252 411 522 246 396 466 525 248 249 397 398 516 518 637
MGA	196
MIDLAND	314
MINERVA	244 245 246 249 345 353
MINOKA	409
MITSUBISHI	170 195 196 197 246 307 309 312 370 409 426 430 518 522
MIVAR	222 223 228 268 352 354 355 652
MONITOR	297
MOTION	353
MOTOROLA	201 409
MTC	110 261 297 314 426
MULTICHOICE	315 468 605 626 697 702
MULTIMEDIA	169
MULTISTANDARD	646
MULTITECH	110 139 145 170 187 196 222 229 312 314 350 409 646
MURPHY	141 272 361
NAD	312 554
NAMSUNC	170
NAO	554
NAONIS	127
NAP	404
NATIONAL	238 409
NEC	170 297 312 317 533 534 535 613
NECKERMANN	110 151 206 245 262 406 430 112 170 220 248 266 409 439 117 187 222 249 278 413 483 139 188 229 255 279 416 518 150 190 244 261 404 426 522
NEI	162 409 661
NESCO	231
NEW WORLD	162
NEWTECH	170 409
NIKKAI	162 301 314 409 555 655
NIKKO	483 663
NISSAN	297
NOBLEX	170 176
NOBLIKO	226 347 350 356 646
NOGAMATIC	232 672 679

NOKIA	100 110 119 131 149 170 359 377 382 388 548 101 111 120 139 152 288 373 378 383 392 549 106 113 121 141 153 292 374 379 384 394 633 107 114 125 144 154 297 375 380 385 395 685 108 116 127 147 160 301 376 381 386 409
NONAME	100 160 295 411 511 105 170 320 473 142 224 344 483 145 233 358 488 159 292 409 493
NORDMENDE	100 402 675 683 693 118 409 677 686 232 413 678 687 320 522 679 689 321 672 681 690
NORTHERN STAR	614
NOVA	272
NOVABEAM	100 409
NOVATRONIC	170 409
NUCLEONIC	136
O GENERAL	170
OCEANIC	100 106 110 111 113 139 141 154 377 380 549 602 671
OKANO	170 261
OLYMPIC	170
ONWA	162 226
OPERA	409
OPTANKA	201
ORAVA	409 447
ORBIT	409
ORBITECH	440
ORBITER	261
ORIENT	170
ORION	110 170 318 406 460 667 128 187 319 409 531 129 196 336 416 601 131 312 337 430 602 137 314 338 455 618
OSAKI	162 655
OSO	162
OSUME	306 655
OTAKE	601
OTAVA	444 486
OTF	170
OTHERS	457
OTTO VERSAND	100 136 160 187 201 244 255 404 426 601 679 110 137 164 188 222 245 263 406 430 602 687 117 138 165 190 227 246 312 409 483 636 129 139 170 191 229 248 348 413 548 667 131 145 186 200 230 249 368 416 554 677
OVP	409
PACIFIC	337

PAEL	347 356
PALLADIUM	139 222 244 249 261 409 430 522
PANAMA	170 222 229 301
PANASHIBA	170
PANASONIC	139 166 238 252 141 149 164 165 167 235 236 237 239 240 241 249 409
PANAVISION	625
PANAVOX	170
PANORAMIC	679
PATHE CINEMA	129 137 268
PATHE MARCONI	232 672 679
PAUSA	170
PCE/PEC	196 297 312 314 548 549 554 555
PENNEY	297 314 348 555
PERFEKT	409
PERFORMANCE	187 312 319
PERSHIN	347
PHILCO	118 137 149 170 229 262 281 312 350 353 409 518 522 587 633
PHILEX	426
PHILHARMONIC	222
PHILIPS	187 356 407 417 432 450 460 587 249 370 409 419 439 452 473 655 270 373 413 420 442 453 483 693 312 404 414 430 443 454 502 342 406 415 431 446 459 522
PHILIPS ITV	404
PHOENIX	129 409 416 522
PHONOLA	342 409 522
PILOT	297
PIONEER	100 340 341 406 409 499 500 501 512 513 514 515 679 693
PLANTRON	170 301 409
POLICOM	646 679
POPPY	170
PORTLAND	187 314 409
PRANDONI PRINCE	127 139 220 229 353 356 646
PRECISION	222
PRIMA	170 297 312 314 409 549 555
PRINCESS	170
PRINZ	348 655
PROELCO	267 409
PROFEX	100 136 138 145 170 350
PROFILO	478 487 497
PROFITRONIC	409 483 646

PROLINE	487 498 638
PROSCAN	297
PROTEC	139 170 222 229 301 409 646
PROTON	170 314
PROVISION	476
PRO-VISION	483
PULSER	170 297 314 409 587 655 679
PYE	406 409
PYMI	170
QTY1	105 110 409
QUASAR	229 646
QUELLE	100 137 170 191 245 270 281 289 314 353 406 416 531 602 687 105 139 186 206 246 272 282 290 319 356 408 426 548 629 106 145 187 222 248 276 283 306 346 357 409 430 551 648 112 164 188 230 249 278 284 307 347 369 411 439 554 664 131 165 190 244 266 279 286 312 352 404 413 483 601 679
QUESTA	312
QUIERO	609
R LINE	409
RADIALVA	679
RADIO SHACK	201 314 549
RADIOLA	342 409 432
RADIOMARELLI	220 229 231 408 522
RADIONETTE	100 141
RADIOTONE	170 301 409 483
RADIX	548
RANK	141 353 361
RCA	297 509 510
REALCOLOR	222
REALISTIC	549
RECOR	409
RECORD	168 263 406 409
REDIFFUSION	100 141
REGENTE	170
REVOX	353 409 426
REVOX/STUDER	404
REX	109 112 139 143 229 268 270 664
RFT	100 263 265 268 271 413 518 522 627
RHAPSODY	222
RICE CLUB	297
RMB	314

ROADSTAR	162 170 301 336 411
ROSITA	170
ROSNER	222
ROWA	170
ROYAL LUX	263 299
RUNCO	297
SABA	100 153 321 669 687 110 219 365 672 688 139 220 403 676 689 140 232 522 677 693 141 320 646 679 694
SAGEM	606 610
SAISHO	222 318 406 409 531 601
SAKIO	170 301
SAKURA	170
SALORA	100 122 288 388 106 125 290 393 110 139 352 549 117 150 375 641 120 151 380 655
SAMBERS	219 220 347 350 352 353 356 646 649
SAMPO	314
SAMSUNG	170 297 324 329 406 464 493 175 301 325 330 409 472 629 176 314 326 331 414 482 655 222 316 327 332 437 483 261 323 328 352 461 488
SAMSUX	314
SANSUI	170 297 314 319 406 409
SANY	693
SANYO	131 272 541 546 170 306 542 547 222 261 268 307 312 319 543 544 545 548 549 550 564 615 616 647 648 655
SASO	679
SATTELITE	381
SBR	342 409
SCHAUB LORENZ	106 139
SCHNEIDER	100 162 270 349 407 422 455 489 112 170 292 350 409 432 469 495 131 222 301 368 410 434 478 496 141 230 342 404 412 438 483 497 161 268 348 406 417 441 485
SCOTT	110 187 196 312 314
SEARS	549 554
SEG	137 162 170 171 187 222 229 301 312 314 350 410 411 427 627 646
SEI-SINUDYNE	112 149 416 601 127 187 430 602 131 191 518 646 139 141 406 409 522 531 667
SELECO	109 143 413 665 112 158 638 666 119 268 642 687 127 132 270 307 659 664 697
SEMUA	314

SENCORA	170
SENTRA	100 162 555
SHARP	199 200 201 202 203 204 205 306 307 310 311 312 314 580
SHINTOM	187 483
SHIVAKI	168 406 483
SHORAI	602
SHOW	170
SIAREM	149 219 223 518 522 646
SICATEL	261 654
SICE	244 246
SIEMENS	244 255 280 362 245 269 283 404 246 276 306 407 248 278 308 463 249 279 314 661
SIERRA	342 409
SIESTA	261 263
SIGMAX	297
SIGNATURE	187 555
SILMA	409
SILVA	170
SILVA SCHNEIDER	410 448 456 465 478 483
SILVER	162 312
SINGER	141 170 229 409 518 522 646 671
SINODYNE	458
SINOTEC	483
SINUDYNE	413
SKANTIC	139
SMARAGD	174
SNYDER	409
SOGERA	129
SOLAVOX	100
SONITRON	261 548
SONOKO	170 222 301 409
SONOLOR	100 106 141 154 671
SONTEC	261 409
SONY	185 186 187 188 189 190 191 193 194 307 312 319 503 504 505 506
SOUND & VISION	162 646
SOUNDESIGN	110 187 196 297 312 314
SOUNDMASTER	170
SPECTRA	173
SPECTRICIAN	314 409
SR2000	549 554

STANDARD	129 162 170 222
STAR	300
STARLITE	170
STERN	109 112 139 143 268 270 664
SUNKAI	162 601 602
SUNRISE	175
SUNSTAR	170
SUNWOOD	409
SUPERTEC	170 409
SUPERTECH	105 135 170
SUPREMACY	312 314
SUPREME	187
SUTRON	170
SYDNEY	222
SYLVANIA	306 409
SYMPHONIC	110 187 196 312 314
SYNODYNE	413
TADISTAR	483
TALENT	246
TANDBERG	112 252 679
TANDY	162 201 222 229 655
TARGA	470
TASHIKO	106 222 312 313 587
TATUNG	222 319 404 409 413 417 436 481 486 490 592 655
TEAK	131 170
TEC	105 112 137 143 170 173 222 229 230 270 661
TECHLINE	646
TECHNEMA	129
TECHNICS	235 238 409
TECHNISAT	413 440 660
TECHNOL	170
TECHWOOD	187 297
TECNIMAGEN	417 429
TECNISON	170 483
TEDELEX	170
TEKNANT	409
TEKNIKA	196 297 314
TEKON	170 297
TELEAVIA	232 320 672 679
TELECO	471

TELEFAC	170
TELEFUNKEN	196 321 670 684 229 364 677 687 277 369 679 689 281 401 680 693 282 403 683 698
TELEKOM	103
TELEMEISTER	129
TELEOPTA	170
TELERENT	426
TELESERVICE	246
TELESTAR	170 440
TELETECH	170 229 498
TELETON	110 139 143 222 270 664
TELEVIDEON	129
TELEVISO	671
TELIVA	679
TEMPEST	170
TENSAI	129 137 162 170 222 226 272 284 406 409 483 602 636 646
TENSON	170
TESLA	404 471 632
TESLA ORAVA	409
TEVION	565
TEXET	222
THOMAS	170 187 297 314 409 587 655 679
THOMSON	110 363 403 680 693 181 364 672 686 694 232 365 673 687 698 320 366 677 689 347 367 679 691
THORN	100 150 246 312 356 542 564 677 699 112 152 272 319 372 546 570 679 125 187 293 342 406 548 587 684 131 225 294 346 409 555 628 687 141 234 307 347 426 563 650 693
TMK	297
TOBO	170
TOKAI	404 409 655
TOKYO	175 297
TOSHIBA	294 335 549 555 560 612 297 353 551 556 561 312 361 552 557 562 323 428 553 558 563 333 548 554 559 564
TOSONIC	297 314
TOWADA	137 139 646
TRC	160 170 483
TREVI	170
TRIAD	406
TRIAX	487
TRIDENT	222

TRILUX	263 267 406 409 413
TRISTAR	162
TRIUMPH	353 531
TRIVISION	170
UHER	129 188 270 348 353 409 426 646 664
ULTRA	655
ULTRAFOX	229
ULTRAVOX	149 226 229 518 522 646
UMA	100 131 141 246 276 281 283 347 406 679 693
UNIC RADIO	100
UNIMOR	263 264 406
UNITED	336 409 429
UNIVERSUM	100 249 281 385 538 131 261 284 406 635 170 263 290 409 664 229 272 301 427 246 278 347 454
UNIVOX	100 518
URANYA	170 646
VANGUARD	170
VECTOR/VICTOR	216
VESTEL	144 409 410 411 412 417 427 454 635
VEXA	170 409
VIDEOLOGIQUE	162 222
VIDEOPLUS	611
VIDEOSAT	229
VIDEOSEVEN	192
VIDEOTON	102 125 128 320 633 674 693
VIDION	170
VISION	129 170
VISON	129 409
VOXSON	127 353 409 518 522
VTQ	627
WALKIE	270
WALTHAM	125 128 134 139 222 320
WARDS	216 409
WATSON	129 162 170 283 409
WATT RADIO	131 149 226 633 646 649
WEGA	312 519 522
WEGAVOX	170 229 409 633
WELTBLICK	409
WHITE WESTINGHOUSE	129 226 406 409 549 633 646

WINSTON	170 409
WINTERNITZ	170
WIZJA	417
WORLD-TECH	173
WORLDVIEW	170 406
YAMAHA	404
YOKO	137 145 162 170 173 222 229 266 301 409 679
YORK	409 548
YORX	162
ZANUSSI	127 664
ZENITH	187 409

Conformidade FCC

Este equipamento foi testado e está em conformidade com os limites impostos para dispositivos digitais de Classe B, de acordo com a Parte 15 das Normas da FCC. Esses limites foram criados para oferecer proteção razoável contra interferência nociva em instalações residenciais. Este equipamento gera, utiliza e pode irradiar energia de radiofrequência e, caso não seja instalado e utilizado de acordo com as instruções do fabricante, poderá causar interferência prejudicial às comunicações de rádio.

No entanto, não há garantia de que essa interferência não ocorrerá em determinadas instalações. Se este equipamento causar interferência nociva em recepções de rádio e televisão, o que pode ser determinado ligando-se e desligando-se o equipamento, o utilizaodr deverá tentar corrigir a interferência tomando uma ou mais das seguintes providências:

- Redirecione ou reposicione a antena de recepção.
- Aumente a distância entre o equipamento e o receptor.
- Conecte o equipamento a uma tomada com um circuito diferente daquele ao qual o receptor está conectado.
- Consulte o representante ou um técnico com experiência em rádio ou TV para obter ajuda.

Alterações ou modificações nesta unidade que não estejam expressamente aprovadas pela parte responsável pela conformidade podem anular a autoridade do utilizador para operar este equipamento.

As informações constantes na Declaração de Conformidade FCC do parágrafo a seguir é uma exigência da FCC e destina-se a fornecê-lo com informações sobre a aprovação da FCC deste dispositivo. Os números de telefone listados são para perguntas relacionadas à FCC e não apenas para perguntas sobre a conexão ou operação deste dispositivo. Entre em contato com sua operadora para qualquer dúvida que possa ter em relação à operação ou instalação deste dispositivo.

FC Declaração de Conformidade

Este dispositivo está em conformidade com a Parte 15 das Normas FCC. A operação está sujeita às duas seguintes condições: 1) o dispositivo não pode causar interferência prejudicial, e 2) o dispositivo deve aceitar qualquer interferência recebida, incluindo interferências que possam causar operação indesejada.

Cisco ISB2000 Series IP Set-Tops

Fabricado por: Cisco Systems, Inc.

Telefone: 770-236-1077 (Estados Unidos)

Regulamento EMI (Canadá)

Este aparelho digital Classe B está em conformidade com o ICES-003.

Uso de Software e Firmware

O software descrito neste documento é protegido pela lei de direitos autorais e fornecido a um acordo de licença. Você só pode utilizar ou copiar o software em conformidade com os termos do seu contrato de licença.

O firmware neste equipamento é protegido pela lei de direitos autorais. Você só pode usar o firmware no equipamento no qual ele é fornecido. Qualquer reprodução ou distribuição deste firmware ou qualquer parte dele, sem o nosso consentimento por escrito é proibida.

Termo de responsabilidade

A Cisco Systems não assume nenhuma responsabilidade por erros ou omissões que possam surgir neste manual. Reservamos o direito de, a qualquer momento, alterar este manual sem aviso prévio.

Licença de Vídeo

Relativamente aos produtos AVC/H.264, somos obrigados ao seguinte aviso:

ESTE PRODUTO ESTÁ LICENCIADO SOB A PATENTE AVC PARA USO PESSOAL E NÃO COMERCIAL PARA (i) CODIFICAR VIDEO DE ACORDO COM O STANDARD AVC ("AVC VIDEO") E/OU (ii) DESCODIFICAR VIDEO AVC QUE FOI CODIFICADO POR UM SISTEMA PESSOAL E SEM FINS COMERCIAIS E/OU OBTIDO ATRAVÉS DE UM FORNECEDOR DE CONTEÚDOS LICENCIADO PARA VIDEO AVC. NÃO É FORNECIDA NENHUMA OUTRA LICENÇA, NEM DEVERÁ ESTAR IMPLICITA. PARA QUALQUER OUTRO USO. INFORMAÇÃO ADICIONAL PODE SER OBTIDA JUNTO DA MPEG LA, L.L.C.

CONSULTE http://www.mpegla.com

Assim, informamos que os prestadores de serviços, fornecedores de conteúdo e emissoras são obrigadas a obter uma licença de uso em separado de MPEG LA, antes de qualquer utilização de codificadores AVC/H.264 e / ou decodificadores.

Direitos Macrovision

Este produto incorpora tecnologia protegida de direitos de autor que é protegida por patentes nos E.U.A. e outros direitos de propriedade intelectual. A utilização desta tecnologia protegida por copyright deve ser autorizada pela Macrovision e destina-se apenas a utilização doméstica e outros usos de visualização limitada, excepto se autorizado explicitamente pela Macrovision. A engenharia inversa é proibida.

Este produto está em conformidade com as seguintes directivas Europeias:

CE -2006/95/EC

-2004/108/EC

Open Source GNU GPL Statement

A série de set-tops IP Cisco ISB2000 contém, em parte, software livres / código aberto ("Free Software ") ao abrigo de licenças, que geralmente fazem o código-fonte disponível para cópia gratuita, modificação e redistribuição. Exemplos de tais licenças incluem todas as licenças promovido pela Fundação do Software Livre (por exemplo, GNU General Public License (GPL), GNU Lesser General Public License (LGPL), Berkeley Software Distribution (BSD), as licenças MIT e diferentes versões do Mozilla e Licenças Apache). Para obter informações adicionais sobre o software livre, incluindo uma cópia da licença aplicáveis e informações relacionadas, por favor consulte http://www.cisco.com/web/consumer/support/open_source.html#~international. Uma vez no site, procure o produto e clique sobre os itens relacionados identificados. Se tiver dúvidas ou problemas em aceder a qualquer um dos links, favor contatar: spvtg-external-opensource-requests@cisco.com.

DECLARAÇÃO DE CONFORMIDADE

Relativa às Directivas 2006/95/EC, 2004/108/EC e 2009/125/EC

Cisco Systems Inc & todas as filiadas
Sede:
170 West Tasman Drive
San Jose, CA 95134 - USA

Declaramos sob nossa responsabilidade que o produto,

Marca:	***Cisco***
Modelo:	***ISB2201***
Descrição:	***IPTV Set-Top-Box sem PVR***

Cumpre com os requisitos essenciais das Directivas 2006/95/EC e 2004/108/EC e os requisitos de concepção ecológica para o consumo de energia que constam dos Regulamentos da Comissão 1275/2008 e 278/2009.

De acordo com as Directivas 2006/95/EC e 2004/108/EC, aplicam-se os seguintes standards:

CEM	**EN 55022: 2006 +A1: 2007; EN 55024: 1998 +A1: 2001 +A2: 2003** **EN 55013: 2001 +A1: 2003 +A2: 2006** **EN 55020: 2007** **EN 61000-3-2: 2006 +A1: 2009 +A2: 2009; EN 61000-3-3: 2008**
Saúde & Segurança	**EN60950-1: 2006 + A11: 2009**

Este produto possui a marcação CE e foi pela primeira vez aposta em 2011.

Data e local de emissão: 28 June 2011, San Jose

Assinatura(s):

Tony Youssef
Director Corporate Compliance
Cisco Systems
125 West Tasman Drive
San Jose, CA 95134 - USA

Representante Autorizado na UE:

Edgard Vangeel
Cisco Systems Belgium
De Kleetlaan, 6 A
B 1831 Diegem - Belgium

DofC 1027857rev2

Índice Remissivo

A

Alertas 2, 4

Alimentação de energia 4, 17

Analog Stereo 11, 12, 13, 14, 15

Aspect Ratio 24

Áudio digital 16

Avisos 2, 4

B

Botão Reset 7

Botões Multi-funções 18

Botões comando 18

Burn-In 22

C

Cabo de energia 7, 17

Cabo de rede 8

Código de três dígitos 20

Códigos de fabricantes de televisores 25

Colocar pilhas no comando 19

Composite 12, 15

Controlo remoto

ver Comando

Cor incorreta 22

D

MEOBox

ligar 17

utilizar 20

Display 8, 24

DVI 11

E

ETHERNET 10

F

falha técnica 22

fonte de alimentação 4, 17

Formatos 24

G

Grava o Programa atual 5

H

HD 9, 10, 11

HDCP 9

HDMI Digital AV 10

HDTV 24

I

Identifique a sua MEOBox 5

Imagem 21, 24

Interface HDMI 7, 9

Interruptor 7

Infravermelhos 6

L

LAN 10/100 Mbits 8

LED 6

Ligação 13, 15, 16

Ligação a um televisor 10, 11, 12, 13, 14, 15

Ligação a um televisor HD através da interface DVI 11

Ligação a um televisor HD com interface HDMI 10

Ligação a um televisor SD com interface SCART 13

Ligação a um televiso SD com interface S--Vídeo 14

Ligação a um televisor SD com interface Vídeo Composto 15

Ligar/Desligar 17

M

MAC 5

Modo STB 18

Modo TV 18

Muda de canal 18

N

Navegação entre canais 18

Navegação rápida 18

O

OK 18

Optical Digital 16

P

Painel Frontal 6

Painel Traseiro 7
Pausa TV 5
Panorâmica (16:9) 8, 24
Picos de corrente 4
Problemas 22
Programação do comando 20

R

RCA 11, 12, 14, 15
Refrescamento 24
Resolução do ecrã 24

S

SCART 12, 13
Sem cor 22
Sem imagem 22
Sem som 22
Setas 18
Símbolo TV 18
Som 22
Standard (4:3) 8, 24
Stand by 21
S-Video 14

T

Comando 18
Televisor HD 9, 10, 11
Televisor SD 12, 13, 14, 15

U

USB 6

V

Volume do Som 18, 20

Cisco Systems, Inc.
5030 Sugarloaf Parkway, Box 465447
Lawrenceville, GA 30042

678.277.1120

www.cisco.com

Cisco, Cisco Systems, o logótipo Cisco e o logótipo Cisco Systems são marcas registadas ou nomes comerciais proprietários da Cisco Systems, Inc. e/ou empresas residentes nos Estados Unidos da América ou noutros países.

Fabricado sob licença da Dolby Laboratories. “Dolby” e o símbolo double-D são marcas comerciais proprietárias da Dolby Laboratories

DVB é uma marca comercial proprietária da DVB project.

HDMI, o logótipo HDMI e High-Definition Multimedia Interface são marcas comerciais ou registadas da HDMI Licensing LLC.

Macrovision é marca registada da Macrovision Corp.

Todas as outras marcas comerciais mencionadas nesta manual são proprietárias dos respectivos detentores das mesmas.

O equipamento e disponibilidade do serviço estão sujeitos a alterações sem aviso prévio.

© 2009-2011 Cisco Systems, Inc. Todos os direitos reservados.

Agosto 2011, v9

Part Number 4033664 Rev C